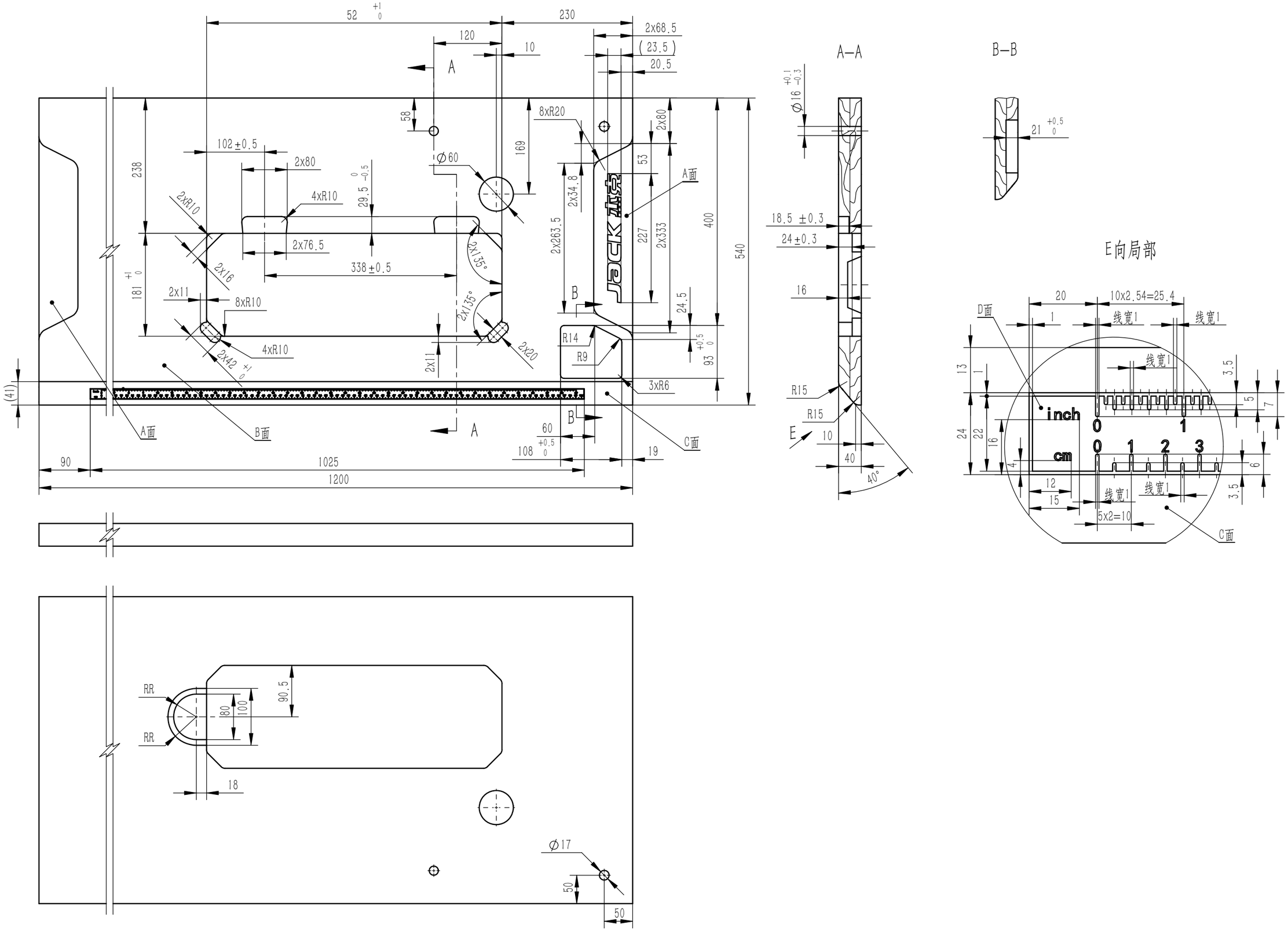

A—A
B—B
E向局部
A面
B面
C面
D面
E
inch
cm
线宽1
10x2.54=25.4
5x2=10
1025
1200
90
230
120
10
2x68.5
(23.5)
20.5
102±0.5
2x80
4xR10
2xR10
2x76.5
338±0.5
2x16
2x11
8xR10
2x42
2x135°
2x20
8xR20
2x34.8
2x263.5
2x333
227
53
400
540
24.5
93
R14
R9
3xR6
60
108
19
169
238
181
58
Ø60
Ø16
18.5 ±0.3
24±0.3
16
R15
10
40
40°
21
RR
90.5
80
100
18
Ø17
50